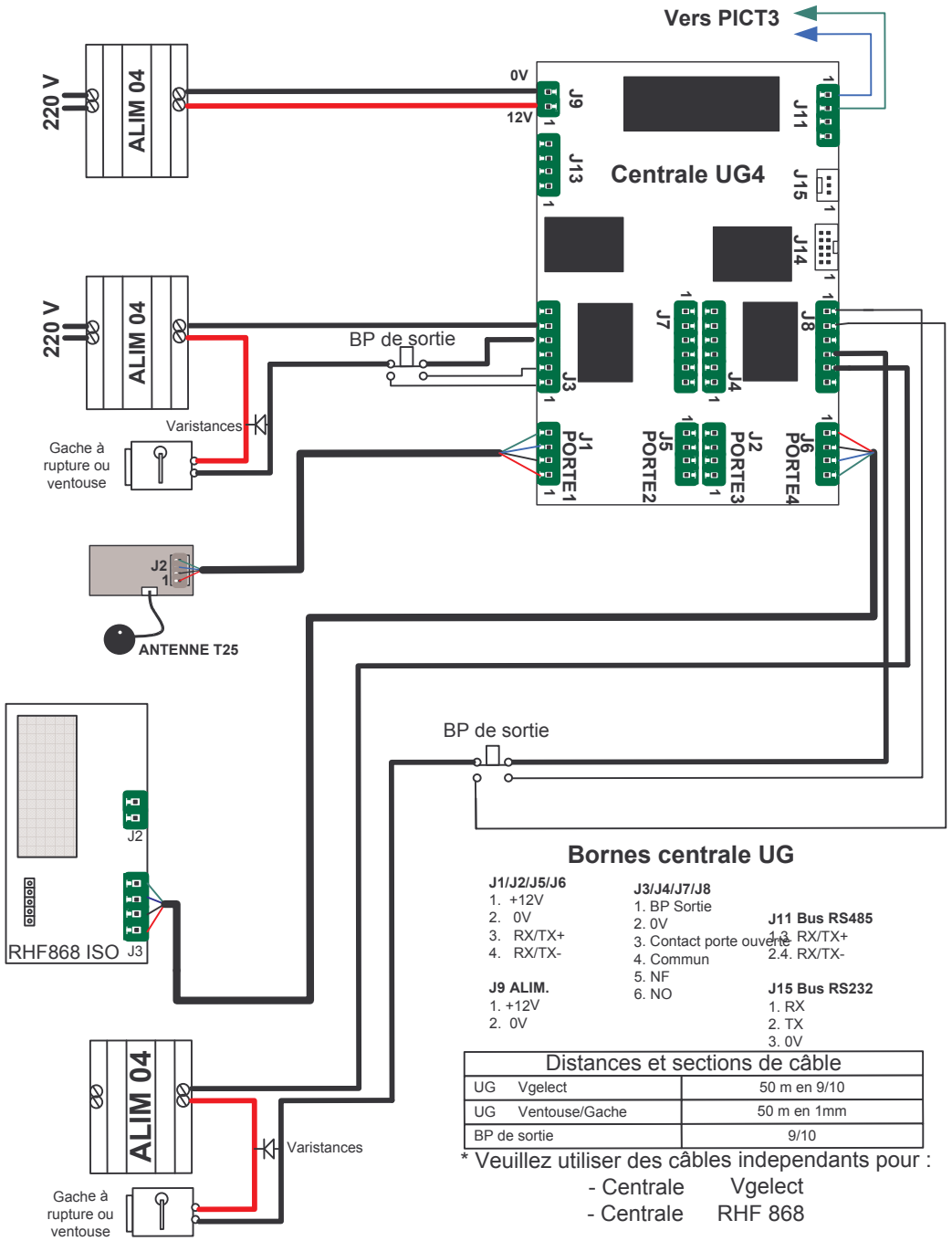

Bornes centrale UG

J1/J2/J5/J6
1. +12V
2. 0V
3. RX/TX+
4. RX/TX-

J9 ALIM.
1. +12V
2. 0V

J3/J4/J7/J8
1. BP Sortie
2. 0V
3. Contact porte ouverte
4. Commun
5. NF
6. NO

J11 Bus RS485
1.3. RX/TX+
2.4. RX/TX-

J15 Bus RS232
1. RX
2. TX
3. 0V

Distances et sections de câble	
UG Vgelect	50 m en 9/10
UG Ventouse/Gache	50 m en 1mm
BP de sortie	9/10

* Veuillez utiliser des câbles independants pour :
- Centrale Vgelect
- Centrale RHF 868

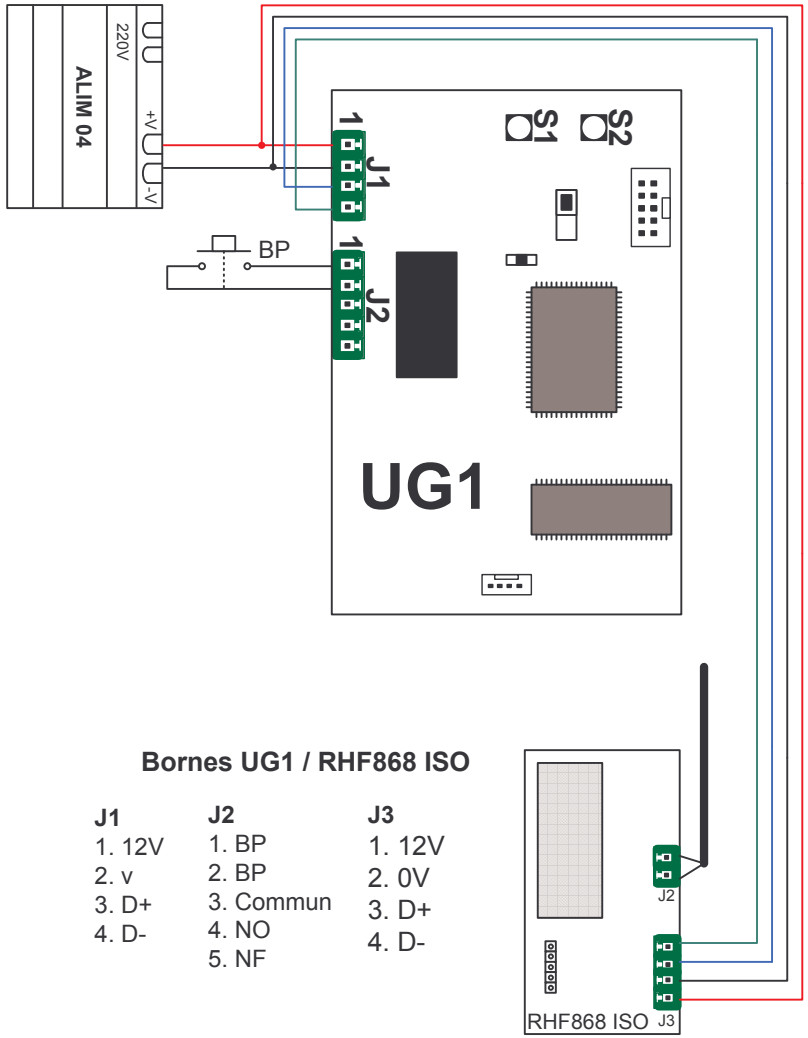

Bornes UG1 / RHF868 ISO

J1	J2	J3
1. 12V	1. BP	1. 12V
2. v	2. BP	2. 0V
3. D+	3. Commun	3. D+
4. D-	4. NO	4. D-
	5. NF	

UG4 + Serrure (Vglect + RHF 868)

immotec

Schéma crée le : 01/2005	Schéma réalisé par : LD	Schéma : UG+Vg+RHF

UG1 + RHF 868 ISO

immotec

Schéma crée le : 01/2005	Schéma réalisé par : LD	Schéma : UG1+RHF